## Sviluppo scala di discesa in Acciaio

Scala 1:10

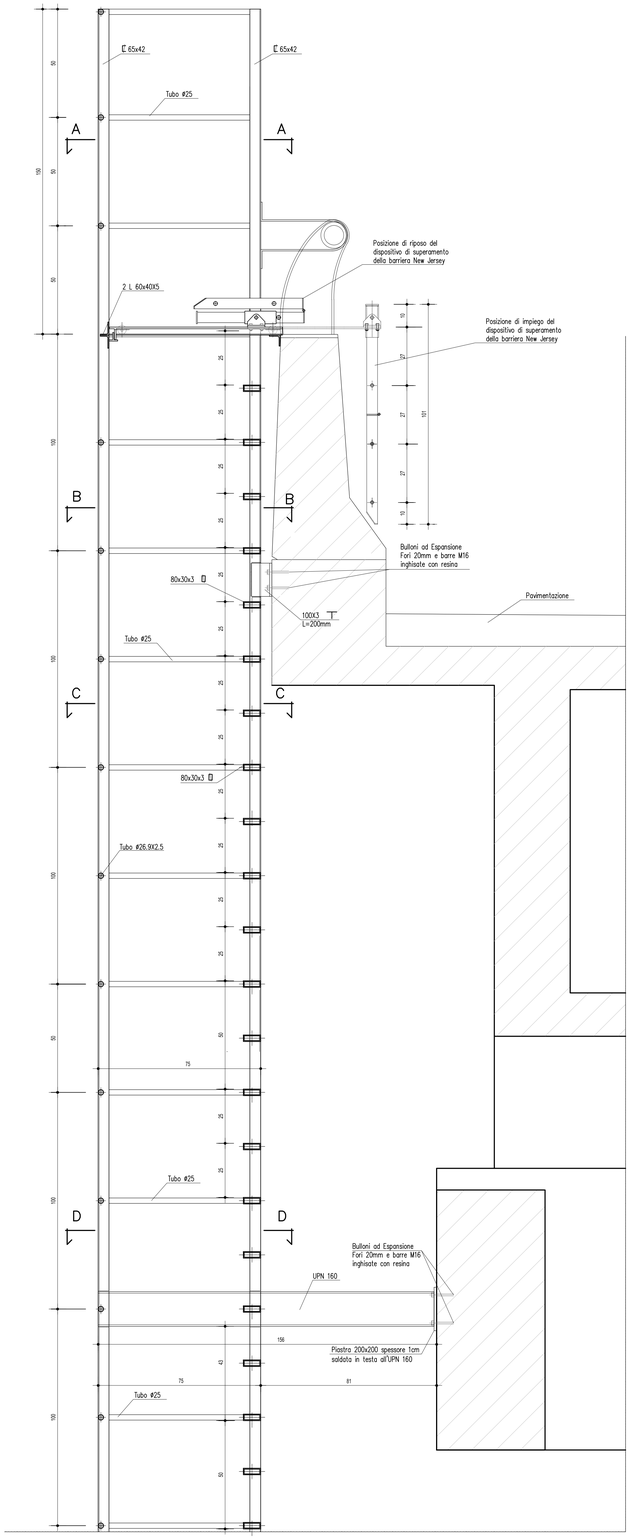


## Particolare Scaletta di Scavalcamento

Scala 1:10

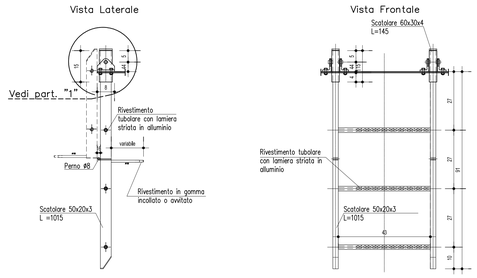


## Piano Scorrevole in Lamiera Striata S.=5mm

Scala 1:10

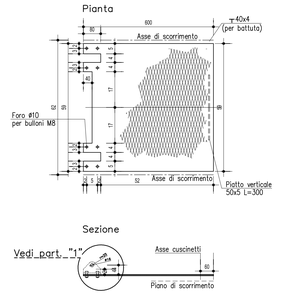


## SEZIONE A–A – Dettaglio Scavalcamento

Scala 1:10

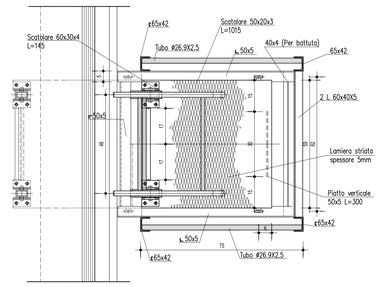


### CARATTERISTICHE DEI MATERIALI

- *Acciai per carpenterie metalliche laminati in forma di profilati cavi del tipo S355J0H (ex 510C) rispondenti alle norme EN 10210–1 (profilati cavi finiti a caldo) EN 10219.1 (profilati cavi saldati formati a freddo) e per profili a sezione aperta del tipo S355J0 (ex 510C) rispondenti alle norme UNI EN 10025–2;*
- *Acciai per accessori metallici del tipo S355J0 (ex 510C) rispondenti alle norme UNI EN 10025–2;*
- *Tirafondi costituiti da barre filettate in acciaio di caratteristiche di resistenza non inferiore alla classe 8.8 UNI EN 898 parte I (riferimento UNI 5712) con dadi di classe 8 secondo UNI EN 20898 PARTE II (riferimento UNI 5713);*
- *Bulloni ad alta resistenza per le unioni acciaio–acciaio conformi alle caratteristiche dimensionali alle UNI EN ISO 4016:2002 e UNI 5592:1968 appartenenti alle classi 8.8 (vite) e 8 (dado) della norma UNI EN ISO 898–1:2001;*
- *Tirafondi costituiti da ancoraggi chimici classe 5.8 per formati M8–M24 e classe acciaio 8.8 per formati M27–M39, ISO 898 T1 con resina (resina di metacrilato uretanico – esente da stirene, agenti indurenti, sabbie di quarzo o corindone, fiala in laminato plastico) in acciaio inossidabile;*
- *Saldature ad arco elettrico secondo la Norma UNI EN ISO 4063:2001;*
- *Zincatura a caldo rispondente alle indicazioni delle norme UNI 5744.*

## Sezione D–D – Collegamento

Scala 1:10

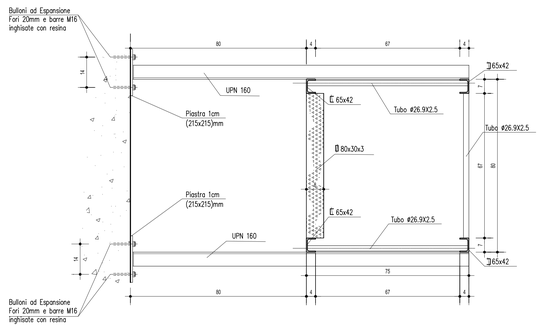


## Sezione C–C – Scala Tipo

Scala 1:10

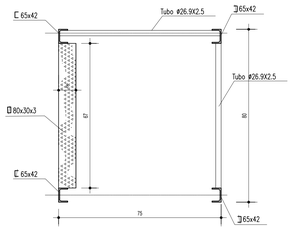


## Sezione B–B – Collegamento

Scala 1:10

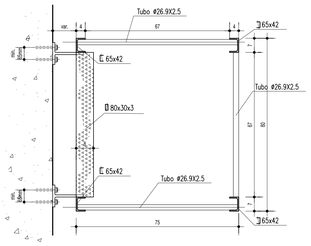


SI FA OBBLIGO ALL'IMPRESA DI VERIFICARE IN CANTIERE L'ESATTA GEOMETRIA DEGLI ELEMENTI IN CARPENTERIA METALLICA

## Particolare "1"

Scala 1:2

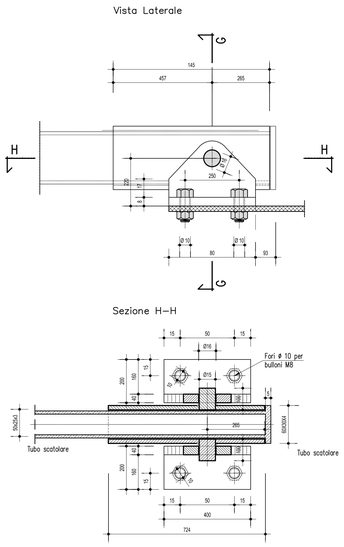


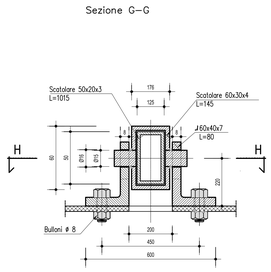


## Particolare "2"

Scala 1:2

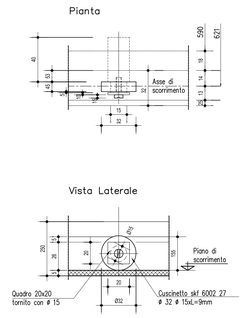


autostrade per l'italia

AUTOSTRADA (A1) : MILANO–NAPOLI

TRATTO : VADO – FIRENZE NORD

INTERVENTI DI RIPRISTINO DEL VIADOTTO RAGNAIA
OPERA 1826 – progr.km 272+216

**PROGETTO ESECUTIVO**

- Ripristini e protezione dei calcestruzzi
- Sostituzione di apparecchi di appoggio
- Adeguamento accessibilità per ispezionabilità pulvini

# SCALETTE E PASSI D'UOMO

TAVOLA 2 di 2

| IL RESPONSABILE PROGETTAZIONE SPECIALISTICA | IL RESPONSABILE INTEGRAZIONE PRESTAZIONI SPECIALISTICHE | IL DIRETTORE TECNICO |
|---|---|---|
| Ing. Lanfranco Bernardini<br>Ord. Ingg. Arezzo N. 541<br>RESPONSABILE UFFICIO PCM | Ing. Massimiliano Giacobbi<br>Ord. Ingg. Milano N. 20746 | Ing. Massimiliano Giacobbi<br>Ord. Ingg. Milano N. 20746<br>RESPONSABILE DIVISIONE Esercizio e Nuove Attività |

| CODICE IDENTIFICATIVO | | |